Панели светодиодные серии LP

ПАСПОРТ

1. ОСНОВНЫЕ ХАРАКТЕРИСТИКИ

1.1. Панели светодиодные марки ASD серии LP (далее - светодиодные панели) предназначены для работы в сетях переменного тока с напряжением 220В частоты 50Гц и по своим характеристикам соответствуют ГОСТ 17677.

1.2. Область применения светодиодных панелей: предназначены для внутреннего освещения общественных и производственных помещений, освещения рабочих мест, школьных, дошкольных и медицинских учреждениях. Могут использоваться в офисных зданиях, торговых комплексах, складских строениях, в основных и вспомогательных местах общего пользования (коридорах, лестничных пролётах, столовых, конференц-залах, спортзалах, кафе и ресторанах).

1.3. Светодиодные панели изготавливаются:
- по классу защиты от поражения электрическим током: класса 1;
- по степени защиты от проникновения пыли, твердых частиц и влаги IP40.

1.4. Класс энергоэффективности - А.

1.5. Комплектность:
- светодиодная панель - 1 шт.;
- LED DRIVER - 1 шт.;
- руководство по эксплуатации и паспорт - 1 шт.;
- упаковочная коробка.

2. ТЕХНИЧЕСКИЕ ХАРАКТЕРИСТИКИ

Таблица 1. Типоисполнения и основные параметры светодиодных панелей

Характеристики	LP-01-40	LP-02-40	LP-03-22	LP-04-12
Мощность, Вт	40	40	22	12
Номинальное напряжение, В	220	220	220	220
Коэффициент мощности, cos φ	0,93	0,93	0,93	0,93
Коэффициент пульсации, %	<5	<5	<5	<5
Цветовая температура, К	4000	4000/6500	4000	4000
Освещенность, лм	3200	3200	1800	1200
Корпус	алюминий	алюминий	алюминий	алюминий
Защитное стекло	поликарбонат	поликарбонат	поликарбонат	поликарбонат
Индекс цветопередачи, Ra	≥75	≥75	≥75	≥75
Рабочая температура, С°	от -20 до 50	от -20 до 50	от -20 до 50	от -20 до 50
Класс энергоэффективности	А	А	А	А
Срок эксплуатации, ч	30 000	30 000	30 000	30 000
Габаритный размер, мм	295x1195x11	595x595x11	595x295x11	295x295x11

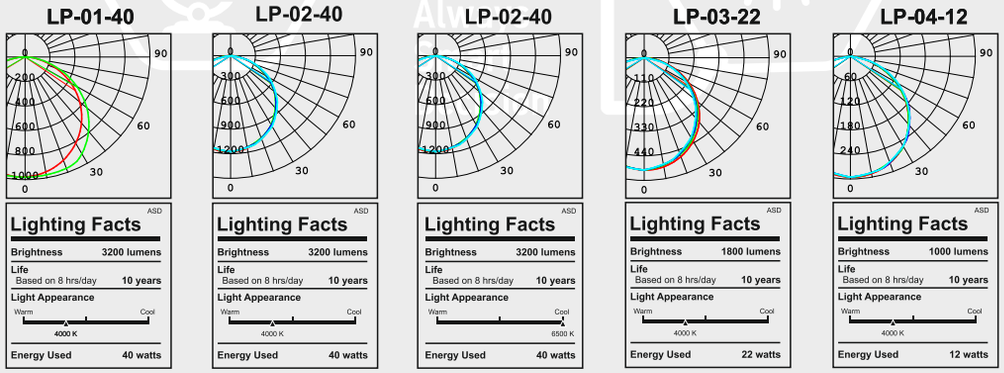

Рис. 1. Кривые силы света

3. МОНТАЖ И ПОДКЛЮЧЕНИЕ

3.1. Монтаж и подключение должны осуществляться квалифицированным электриком.

3.2. Перед установкой убедитесь в правильности напряжения питающей сети 220 В и наличии защитного устройства в цепи (автоматический выключатель, предохранитель).

3.3. Запрещается монтаж драйвера непосредственно на светодиодную панель

3.4. Крепление панелей может осуществляется путем встраивания и на подвесах. Комплекты креплений приобретаются отдельно.

3.5. Подключение светодиодной панели:
- отключите питающее напряжение сети;
- подключите разъем световой панели к LED DRIVER-у;
- LED DRIVER подключите к сети 220В.

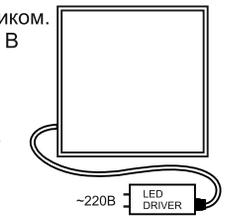

Рис. 2

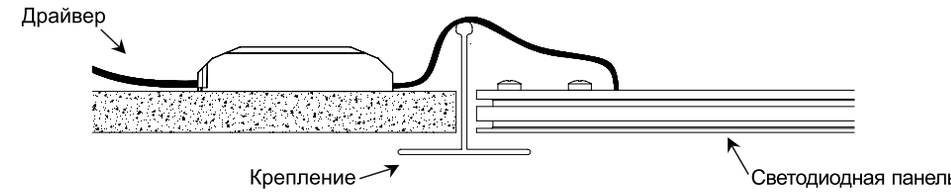

Рисунок 3. Монтаж и установка светодиодной панели и драйвера

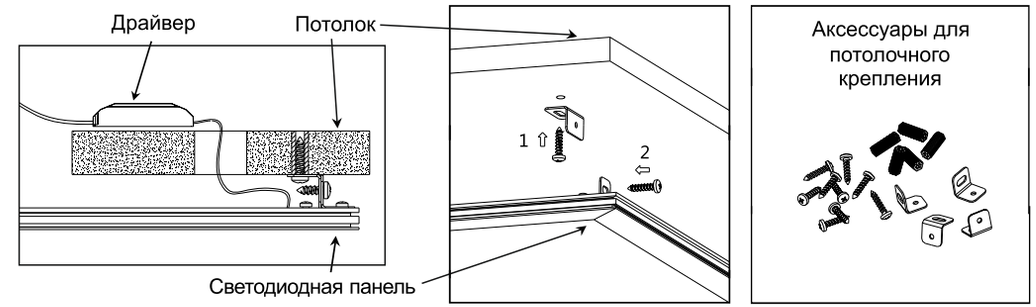

Рисунок 4. Комплект коротких креплений подвесов потолочный LP-КПП-К

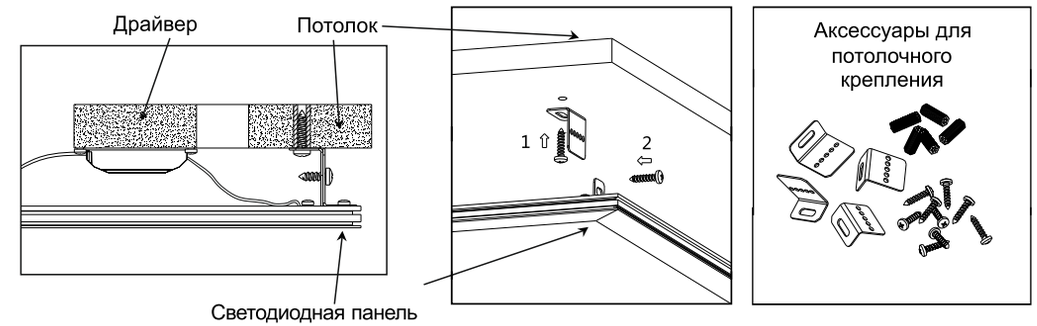

Рисунок 5. Комплект длинных креплений подвесов LP-КПП-Д

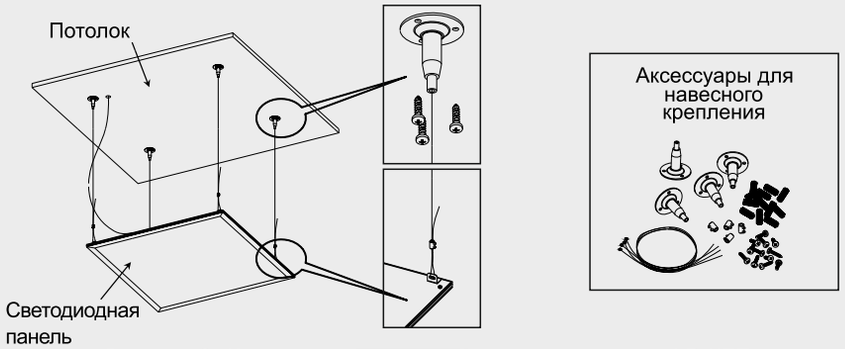

Рисунок 6. Комплект креплений подвесов на тросах LP-КПТ

4. ТРЕБОВАНИЯ ПО ТЕХНИКЕ БЕЗОПАСНОСТИ

4.1. Прямое подключение светодиодных панелей к сети 220В без LED DRIVER **запрещено!**
4.2. Присоединение светодиодных панелей к поврежденной электропроводке **запрещено!**
4.3. Регулярно проверяйте электрические соединения и целостность проводки.
Внимание! Эксплуатация светодиодных панелей допускается только в условиях конвекции воздуха для отвода тепла.

5. ТРАНСПОРТИРОВКА И ХРАНЕНИЕ

5.1. Транспортирование и хранение светодиодных панелей осуществляется по ГОСТ 23216 и ГОСТ 15150.
5.2. Транспортирование светодиодных панелей допускается любым видом крытого транспорта, обеспечивающим предохранение упакованных светодиодных панелей от механических повреждений и ударных нагрузок.
5.3. Хранение светодиодных панелей осуществляется в упаковке изготовителя в закрытых помещениях с естественной вентиляцией при температуре окружающего воздуха от -45 до +50 °С и относительной влажности 98% при 25 °С. При хранении на стеллажах или полках светодиодные панели (только в потребительской таре) должны быть сложены не более чем в 4-5 рядов по высоте.

6. ГАРАНТИЙНЫЕ ОБЯЗАТЕЛЬСТВА

6.1. Срок службы светодиодной панели - 7 лет, при условии соблюдения потребителем правил транспортировки, хранения и установки.
6.2. Гарантийный срок эксплуатации светодиодных панелей - 3 года со дня продажи при условии соблюдения потребителем транспортирования и хранения.

7. СВИДЕТЕЛЬСТВО О ПРИЕМКЕ

Дата изготовления «____» 14. 02. 2014 20 г.

Штамп технического контроля изготовителя 6 ОТК

Дата продажи «____» _____ 20 г.

Штамп магазина _____

7.1. При обнаружении неисправностей в период гарантийных обязательств обращаться по адресу:
Производитель: «АСД Корпорейшн Лимитед», Гонконг, Шеунг Ван, Вин Лок Стрит, 148
Поставщик: ООО «АСД», 142171, Россия, г. Москва, ул. Железнодорожная , д. 32
www.asd-electro.ru
Страна-изготовитель: КНР